HÜPPE Enjoy pure/elegance TG 4E

▶ **001**
▶ **08/16**
▶ **STN FS**

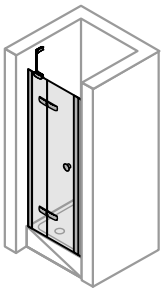

EM1
ER1
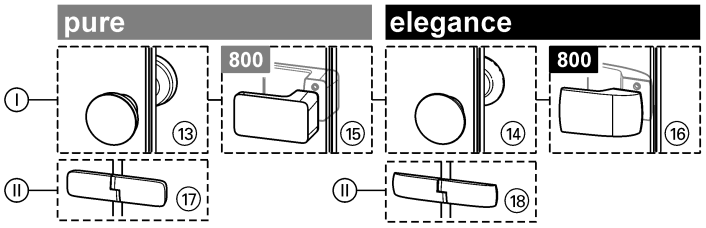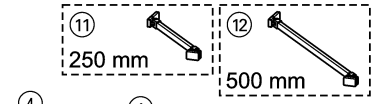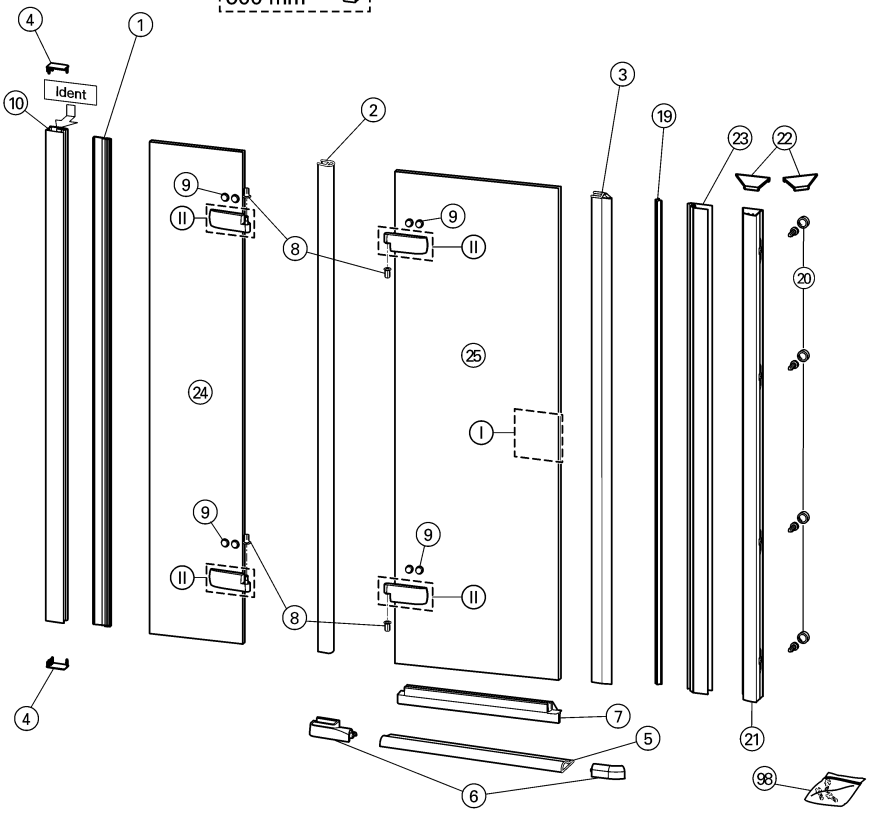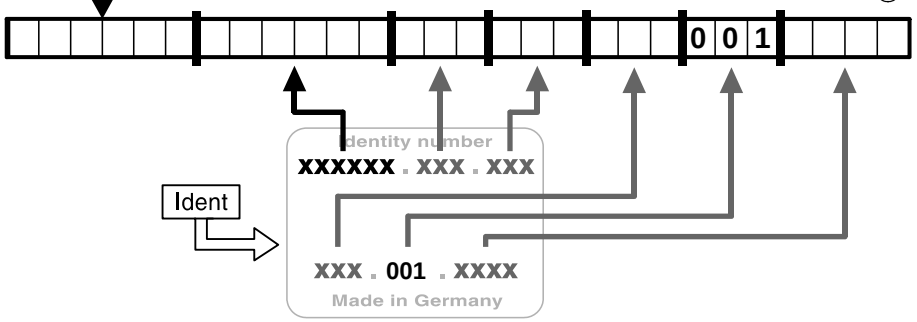
?		€
1	024308	23,00
2	024305	26,00
3	060572	46,00
4	024315	21,00
5	068607	37,00
6	027006	26,00
7	026816	37,00
8	024318	20,00
9	055012	31,00
10	024300	28,00
11	027900	41,00
12	027901	46,00
13	027000	63,00
14	027001	63,00
15	027035	94,00
16	024309	94,00
17	068604	76,00
18	068603	76,00
19	026834	20,00
20	026830	11,00
21	026832	49,00
22	059384	18,00
23	026833	44,00
24	068606	362,00
25	068605	644,00
98	024317	20,00