?		€
1	068446	63,00
2	068448	20,00
3	042624	20,00
4	042668	19,00
5	068447	31,00
6	042622	46,00
7	042627	18,00
8	061280	21,00
9	068549	36,00
10	068547	52,00
11	042625	25,00
12	042626	15,00
13	024014	16,00
14	027881	218,00
15	027888	264,00

▶ 000
▶ 01/14
▶ GT1 FS

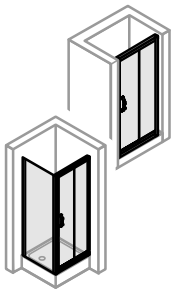
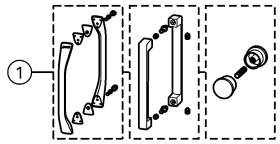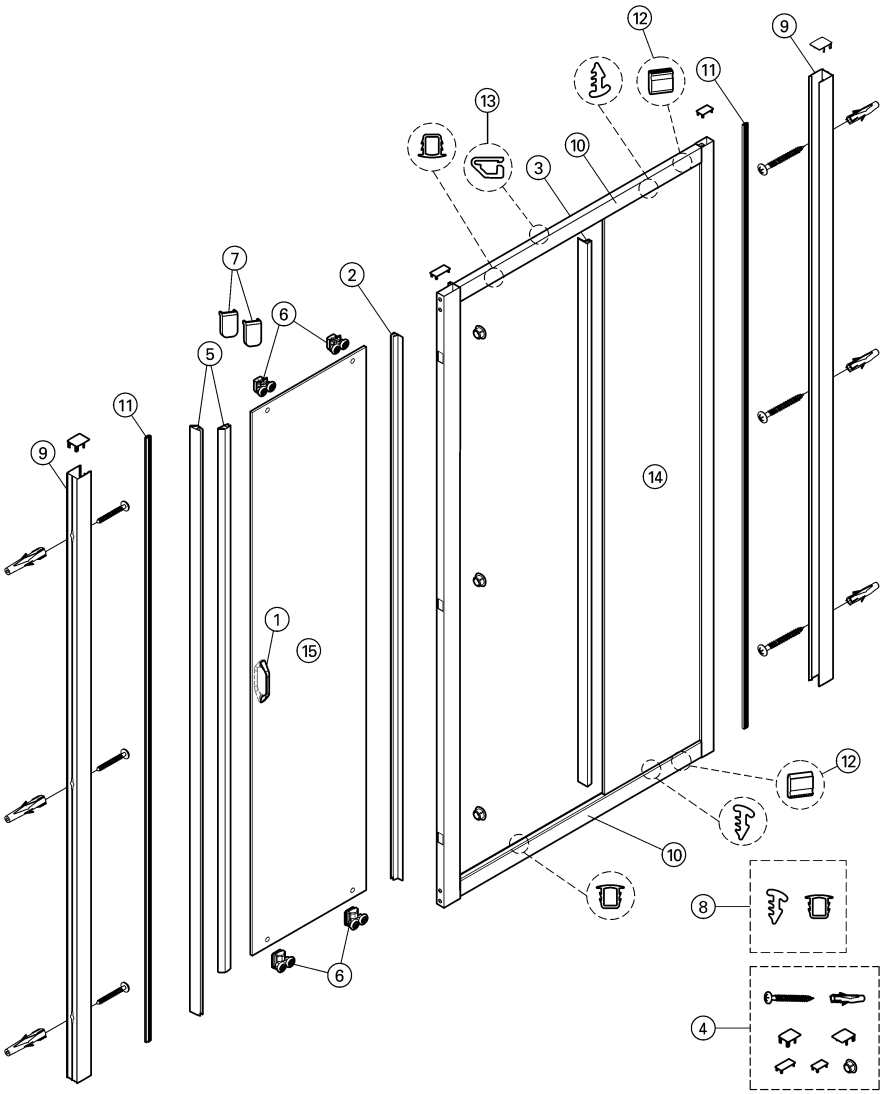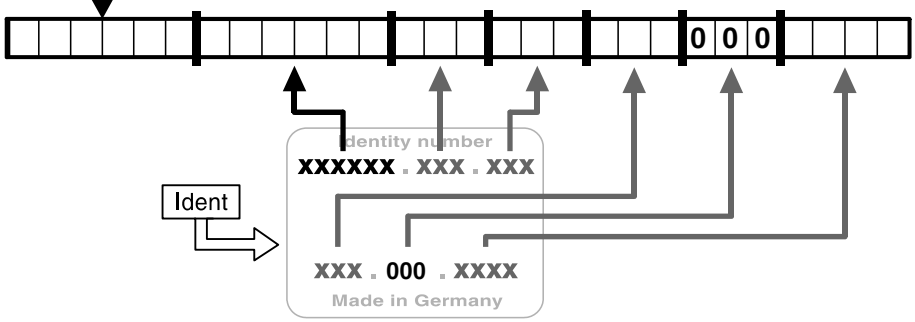
MY4
NY4
PY4
RC4
T14
T32